# 進路行事予定

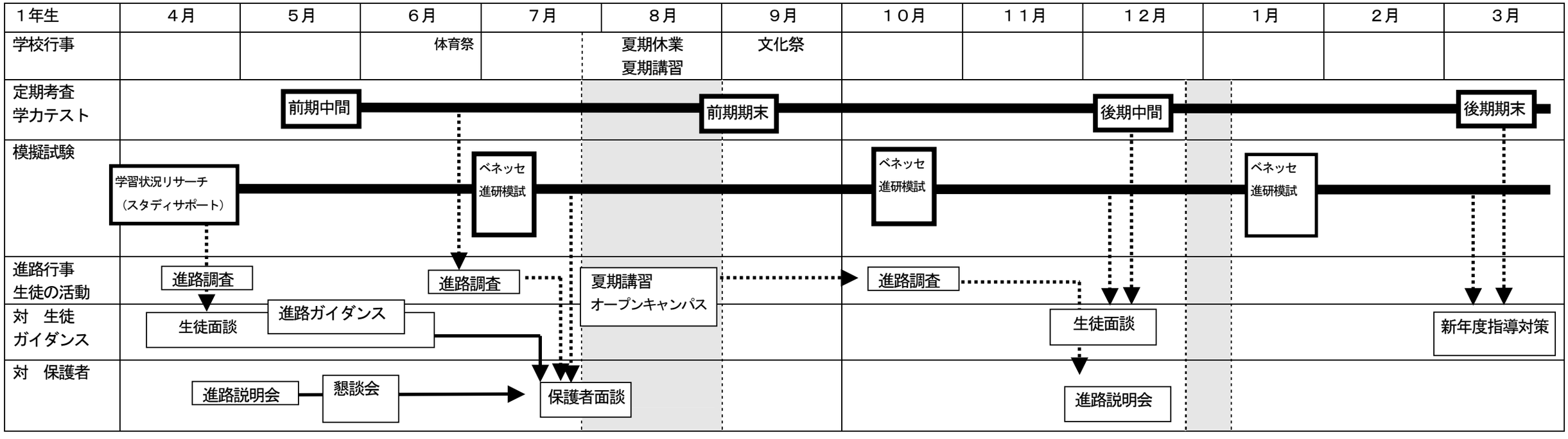
１年生
４月
５月
６月
７月
８月
９月
１０月
１１月
１２月
１月
２月
３月
学校行事
体育祭
夏期休業
夏期講習
文化祭
定期考査
学力テスト
前期中間
前期期末
後期中間
後期期末
模擬試験
学習状況リサーチ
（スタディサポート）
ベネッセ
進研模試
ベネッセ
進研模試
ベネッセ
進研模試
進路行事
生徒の活動
進路調査
進路調査
夏期講習
オープンキャンパス
進路調査
対　生徒
ガイダンス
生徒面談
進路ガイダンス
生徒面談
新年度指導対策
対　保護者
進路説明会
懇談会
保護者面談
進路説明会

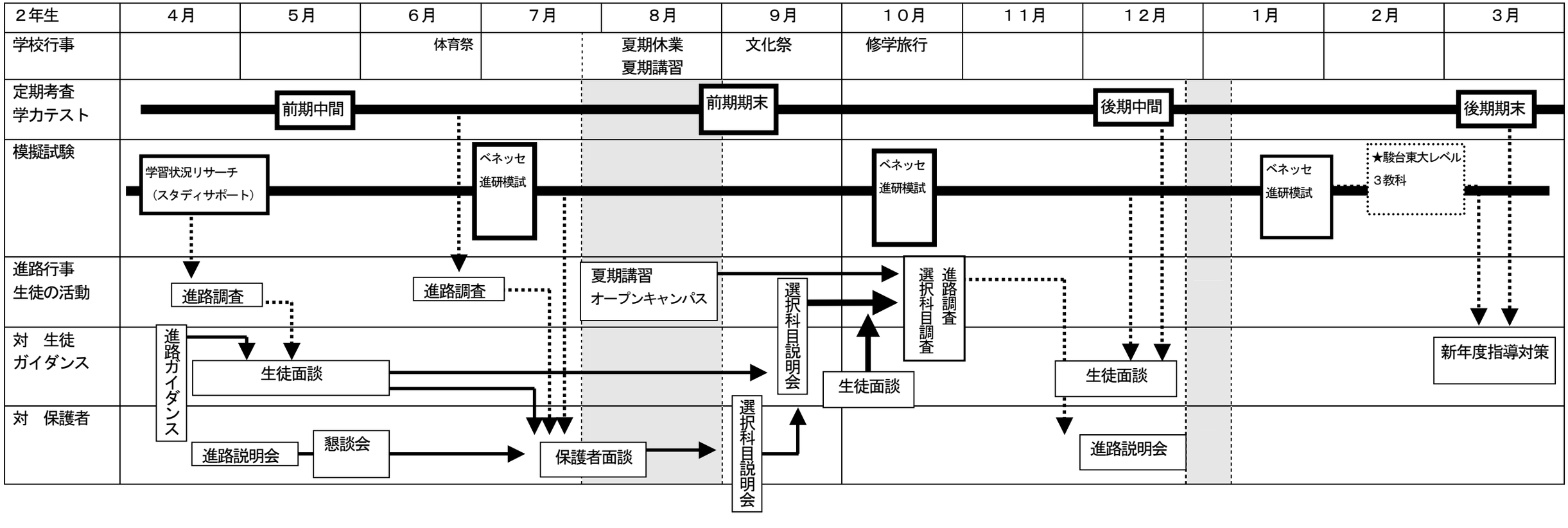
２年生
４月
５月
６月
７月
８月
９月
１０月
１１月
１２月
１月
２月
３月
学校行事
体育祭
夏期休業
夏期講習
文化祭
修学旅行
定期考査
学力テスト
前期中間
前期期末
後期中間
後期期末
模擬試験
学習状況リサーチ
（スタディサポート）
ベネッセ
進研模試
ベネッセ
進研模試
ベネッセ
進研模試
★駿台東大レベル
３教科
進路行事
生徒の活動
進路調査
進路調査
夏期講習
オープンキャンパス
選択科目説明会
進路調査
選択科目調査
対　生徒
ガイダンス
進路ガイダンス
生徒面談
生徒面談
生徒面談
新年度指導対策
対　保護者
進路説明会
懇談会
保護者面談
選択科目説明会
進路説明会

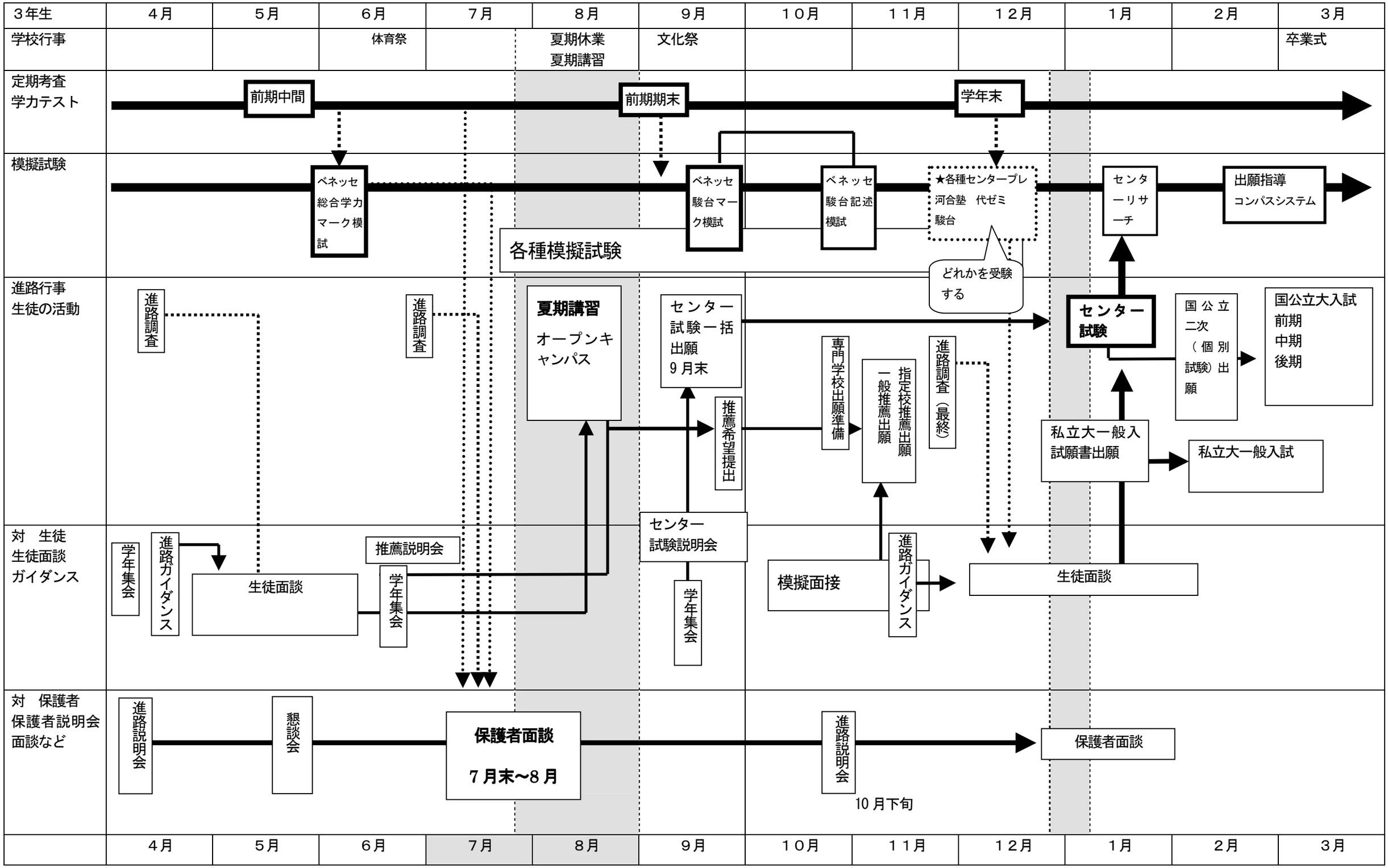
３年生
４月
５月
６月
７月
８月
９月
１０月
１１月
１２月
１月
２月
３月
学校行事
体育祭
夏期休業
夏期講習
文化祭
卒業式
定期考査
学力テスト
前期中間
前期期末
学年末
模擬試験
ベネッセ総合学力マーク模試
ベネッセ駿台マーク模試
ベネッセ駿台記述模試
★各種センタープレ
河合塾　代ゼミ
駿台
センターリサーチ
出願指導
コンパスシステム
各種模擬試験
どれかを受験する
進路行事
生徒の活動
進路調査
進路調査
夏期講習
オープンキャンパス
センター試験一括出願
９月末
推薦希望提出
専門学校出願準備
一般推薦出願
指定校推薦出願
進路調査（最終）
センター試験
国公立二次（個別試験）出願
国公立大入試
前期
中期
後期
私立大一般入試願書出願
私立大一般入試
対　生徒
生徒面談
ガイダンス
学年集会
進路ガイダンス
生徒面談
推薦説明会
学年集会
センター試験説明会
学年集会
模擬面接
進路ガイダンス
生徒面談
対　保護者
保護者説明会
面談など
進路説明会
懇談会
保護者面談
７月末～８月
進路説明会
10 月下旬
保護者面談
４月
５月
６月
７月
８月
９月
１０月
１１月
１２月
１月
２月
３月